FINGERSCHUTZ PANEELE

20MM / SERIE C

20MM
SERIE C

Seit der Gründung von EPCO in 2009 entwickelten wir eine vielfältige Produktpalette, um den Bedürfnissen unserer Partner zu entsprechen und so wurden wir Schritt für Schritt der europäische Spezialist für Torpaneele.

Um in jedem Segment unseres Marktes präsent zu sein, starten wir jetzt mit einer neuen Serie fingerschutz Paneele: die 20 mm starke C-Serien.

Die 20 mm starke Paneele bieten verschiedene Vorteile: einen niedrigeren Preis, reduzierte Transportkosten (50% im Vergleich zu 40 mm Paneele) und geringeres Gewicht. Mit spezifischer Hardware kombiniert, verringert sie wesentlich die Produktionskosten der Türen ohne Beeinträchtigung ihrer Gestaltung: die wirtschaftliche Lösung für Qualität.

Unser Verkaufsteam steht Ihnen für weitere Informationen zur Verfügung und versorgt Sie mit Musterstücke der neuen C-Serie.

Das EPCO-Team

EPCO

YOUR NEEDS. OUR PANELS.

DOCO

door-solutions

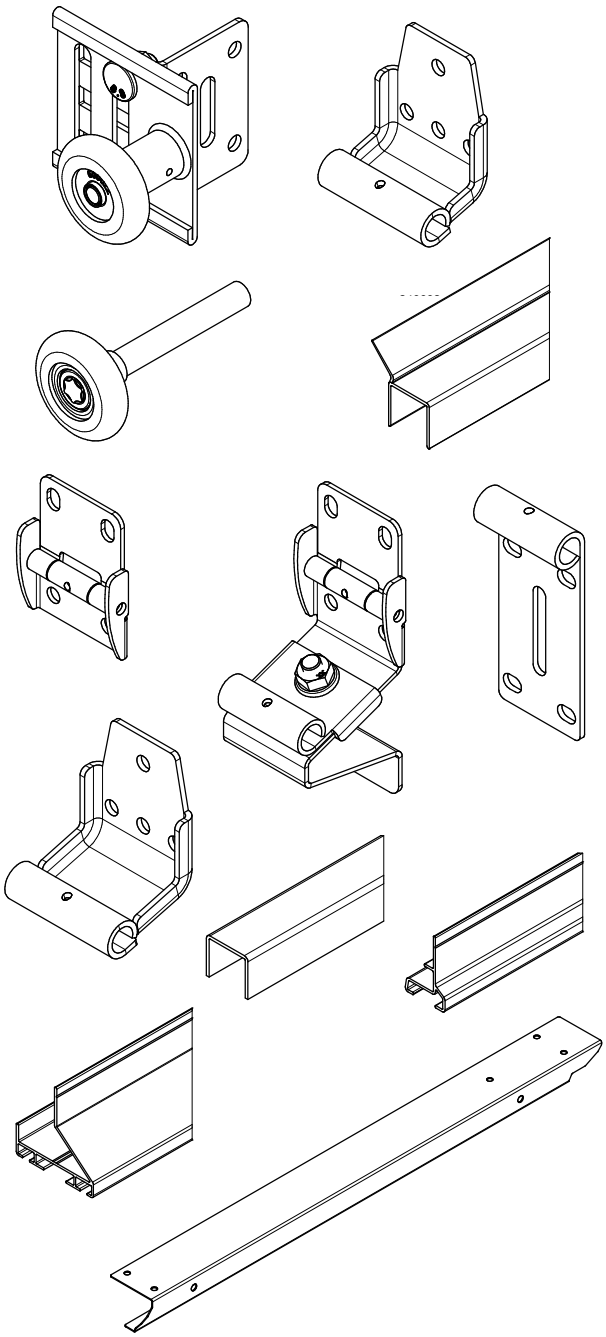

flexiforce FF

innovations for overhead doors

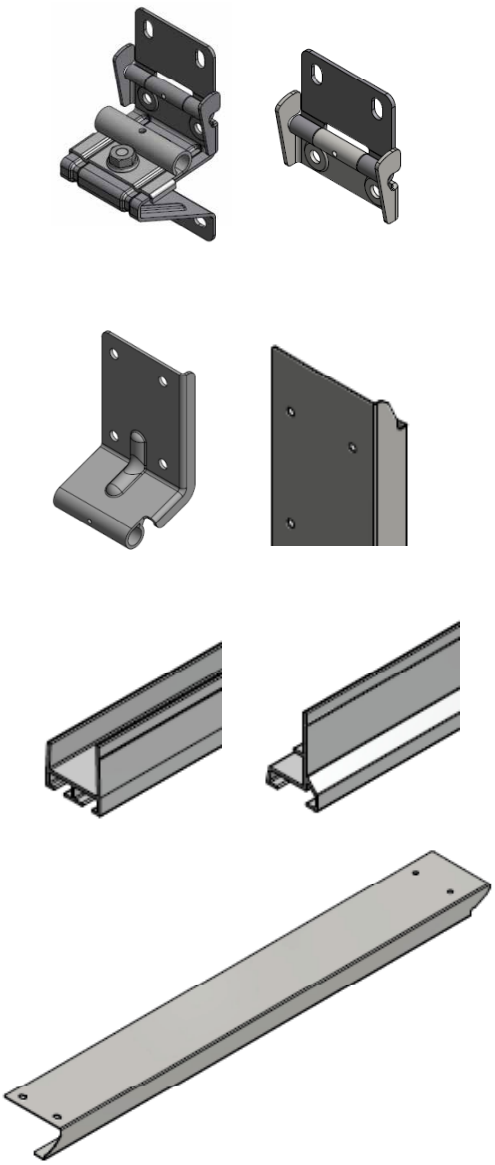

EPCO

YOUR NEEDS. OUR PANELS.